r3实际没有34k用的是36k1206
r4用的是3.9k0805

分压电阻按原理图上的来 实测为准

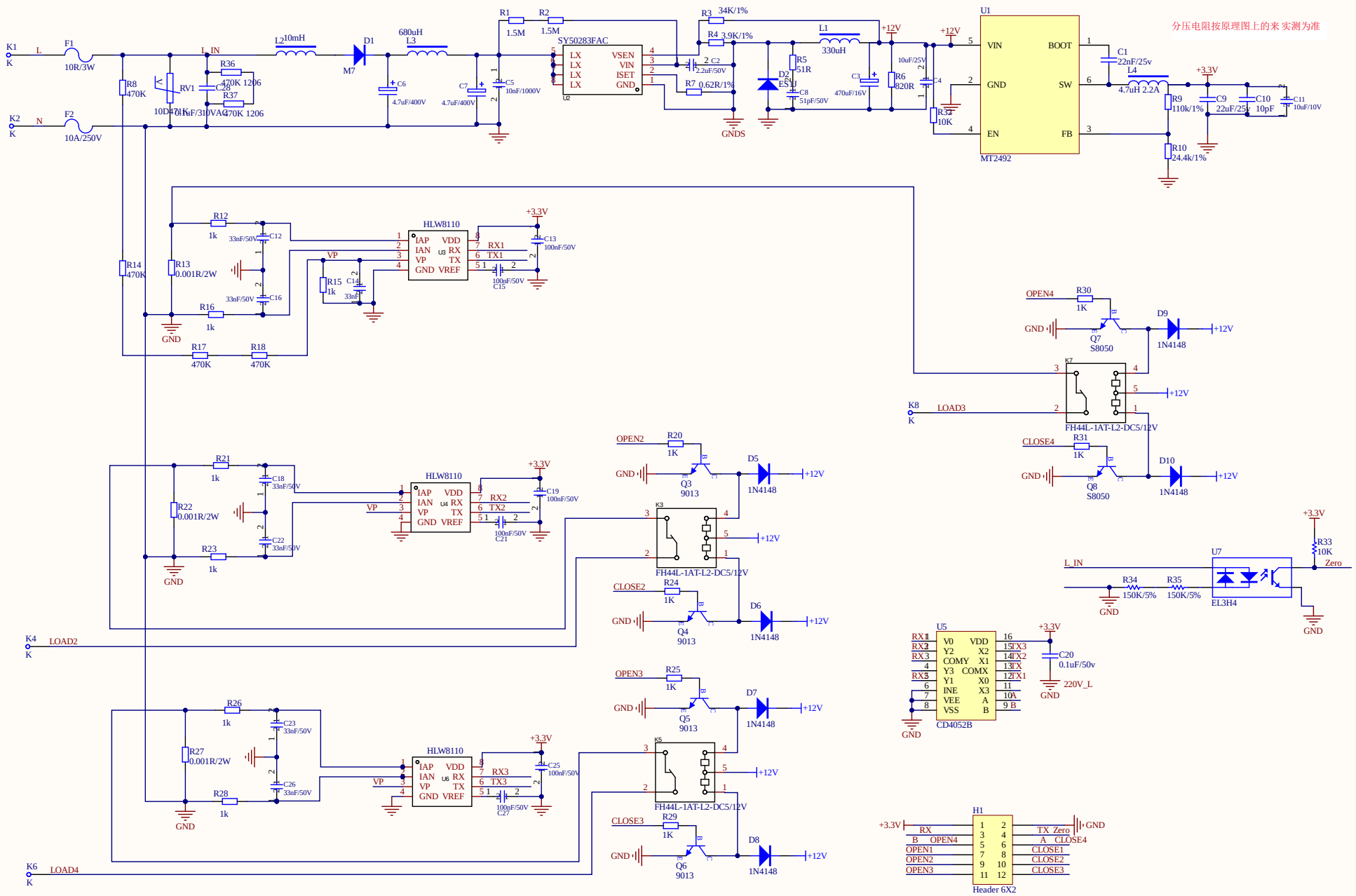

Title		
Size A3	Number	Revision
Date: 4/12/2024		Sheet of
File: D:\Work\..\Relay_jiang_FS.SchDoc		Drawn By: